រឿងព្រេងនិទាននិងតន្ត្រីខ្មែរ

យើងមានពាក្យបុរាណនិងរឿងព្រេងនិទានមួយចំនួន ដែលពាក់ព័ន្ធនឹងឧបករណ៍និងវង់តន្ត្រីខ្មែរ។ តាមពាក្យក្នុងតម្រានាដសាស្ត្រថា "សម័យមួយព្រះឥសូរទ្រង់គង់កណ្ដាលទេវសភាដែលឋិតនៅលើកំពូលភ្នំកៃលាស មានបំណងនឹងសម្ដែងពិធីរាំ ឱ្យជាបែបច្បាប់សម្រាប់លោក ទើបស្ដេចត្រាស់បង្គាប់ឱ្យព្រះនាងឧមាទេវីគង់លើសុវណ្ណបល្ល័ង្ក ឱ្យនាងសរស្វតី ជាទេពីព្រះព្រហ្ម ដេញពិណ ឱ្យព្រះឥន្ទ្រផ្លុំខ្លុយ ឱ្យព្រះព្រហ្មគោះឈឹង ឱ្យព្រះលក្ស្មី ជាទេពីព្រះនារាយណ៍ច្រៀង ឱ្យព្រះនារាយណ៍វាយថូន និងព្រះឥសូរព្រះអង្គឯងរាំ ដើម្បីឱ្យទេវតា គន្ធព្វ យក្សទាំងឡាយ ដែលឡើងទៅគាល់ព្រះអង្គមើលគ្រប់គ្នា"។[១]

វង់តន្ត្រីពិណពាទ្យ ជាវង់តន្ត្រីដែលមានអាយុកាលចាស់នៅក្នុងចំណោមវង់តន្ត្រីខ្មែរ។ យើងមានវង់តន្ត្រីពិណពាទ្យពីរប្រភេទ គឺវង់តូចនិងវង់ធំ។

ពិណពាទ្យវង់តូច ឬ ពិណពាទ្យអង្គ៥ ឬ គ្រឿង៥៖

១. រនាតឯក ២. គងធំ ៣. ស្រឡៃធំ ៤. សម្ភោរ ៥. ស្គរធំ[២]

រឿងព្រេងពាក់ព័ន្ធនឹងវង់តន្ត្រីពិណពាទ្យអង្គ៥ ដំណាលថា៖

«មានថ្ងៃមួយ ព្រះឥន្ទ្រលោកអផ្សុក ក៏ត្រាស់ប្រើឱ្យបរិវេសកម្មរៀបចំរាជរថនាំព្រះអង្គ ទៅក្រសាលព្រៃ។ នៅពេលធ្វើដំណើរ ព្រះអង្គបានឮសូរលាន់ចេញពីរាជរថ រួចក៏បញ្ជាឱ្យគេធ្វើឧបករណ៍តន្ត្រីត្រាប់តាមសូរ នៃចំណែកផ្សេងៗនៃរាជរថនោះ គឺ៖

ព្រែក-ង	ជា	រនាត
ព្រែកត្រង់	ជា	ស្រឡៃ
កង់	ជា	គងវង់
ដុំរទេះ	ជា	សម្ភោរ និង
ដុំកង់	ជា	ស្គរធំ»[៣]

[១] ពេជ សល់ ១៩៧០: ៣

[២] ជួន ណាត ១៩៦៧: ៧៥១-៧៥២, ពេជ សល់ ១៩៧០: ៣

[៣] សំ សំអាង ១៩៨៨: ២៧-២៨

អត្ថបទដោយ៖ បណ្ឌិត សំ សំអាង

មានរឿងព្រេងមួយទៀតដែលពាក់ព័ន្ធនឹងវង់តន្ត្រីពិណពាទ្យ និទានថា៖

«វាយគោពីរ ស៊ីដុំរទេះ
គោមួយប្រឡាក់ផេះ កេះដោះនាង
ផ្អៀងមើលឫស្សី សំឡេងដូចរៃ
សម្ដីមួយៗ។»

«វាយគោពីរ» គឺវាយស្គរធំពីរ
«ស៊ីដុំរទេះ» គឺផ្ទុំស្រឡៃ
«គោមួយប្រឡាក់ផេះ»គឺ បិទបាយសម្ភោរ
«កេះដោះនាង» គឺវាយដោះគង គឺគងវង់
«ផ្អៀងមើលឫស្សី សំឡេងដូចរៃ សម្ដីមួយៗ»
គឺលេងរនាត។[២]

តន្ត្រីពិណពាទ្យវង់ធំបច្ចុប្បន្ន មានរនាតឯក រនាតដែក រនាតធុង គងតូច គងធំ ស្រឡៃតូច ស្រឡៃធំ សម្ភោរ ស្គរធំ និងឈឹង ដែលស្ទើរតែទាំងអស់ លើកលែងតែរនាតចេញ គឺមានឆ្លាក់នៅលើជញ្ជាំងប្រាសាទអង្គរវត្ត ថែវខាងជើង។

ពាក់ព័ន្ធនឹងឧបករណ៍តន្ត្រី «ចាប៉ី» តាមពាក្យអ្នកចេះធ្វើគ្រឿងភ្លេងបុរាណខ្លះ និងតាមសម្ដីគ្រូភ្លេងខ្លះថា ចាប៉ីនីមួយៗ មិនមែនចេះតែធ្វើឱ្យតែបាននោះទេ។ ចាប៉ីដែលមានសូរនិងសំឡេងពីរោះទាក់ចិត្តអ្នកស្ដាប់ត្រូវធ្វើ ស្នូកដោយឈើរាំង ធ្វើដងដោយដើមក្រសាំង ធ្វើសន្ទះដោយដើមខ្ទម្ព ធ្វើគង្គក់ដោយដើមធ្នង់ និងធ្វើខ្នងដោយធ្នឹង ទើបដាក់ខ្សែដេញទៅលាន់ឮសូរពីរោះ។ ម្យ៉ាងវិញទៀត គេមានជំនឿថាឧបករណ៍ចាប៉ីនេះ មានព្រាយកាន់ផង។ ដូចមានពាក្រចាស់ពោលថា៖

«ស្នូករាំង ដងក្រសាំង
សន្ទះខ្ទម្ព គីង្គក់ធ្នុង

---

២ សំ សំអាង ១៩៨៨: ២៩ តាមឯកសារដើមរបស់លោក ធយ ស៊ីផាត និងប្រសាសន៍របស់លោកគ្រូ ឈា ដារី

ខ្នង់ផ្អឹង»។[៩]

ពាក្យបុរាណក៏ដូចជារឿងនិទាន មានសារៈសំខាន់ណាស់ ព្រោះវាក៏ជាប្រវត្តិសាស្ត្រ ដោយការបកស្រាយឬពិពណ៌នាតាមមាត់។ ពាក់ព័ន្ធនឹងឧបករណ៍និងវង់តន្ត្រីខ្មែរ ពាក្យបុរាណនិងរឿងនិទានទាំងនេះ ផ្តល់ជាប្រវត្តិសាស្ត្រ ជាព័ត៌មាន ជាគតិបណ្ឌិត គំនិតគិតនិងច្នៃប្រឌិត ព្រមទាំងជារូបមន្តផ្សេងៗវត្ថុធាតុ ដើម្បីផលិតចេញឱ្យទៅជាឧបករណ៍តន្ត្រីខ្មែរ។ មិនគ្រាន់តែប៉ុណ្ណោះ ពាក្យពេចន៍បុរាណខាងលើនេះ បុព្វបុរសខ្មែរមានភាពឆ្លាតវៃនិងទេពកោសល្យ ដែលលោកបានរៀបចំតាក់តែងជាកំណាព្យកាព្យឃ្លោងឱ្យមានសោភ័ណ ដោយបង្កប់នូវអត្ថន័យខ្លឹមសារ ដើម្បីឱ្យអ្នកអានមានភាពងាយស្រួលក្នុងការទន្ទេញឱ្យចេះចងចាំផង៕

[៩] ពេជ សល់ ១៩៧០: ១៨, កែវ ណារុំ ២០១១: ៣២

អត្ថបទដោយ៖ បណ្ឌិត សំ សំអាង

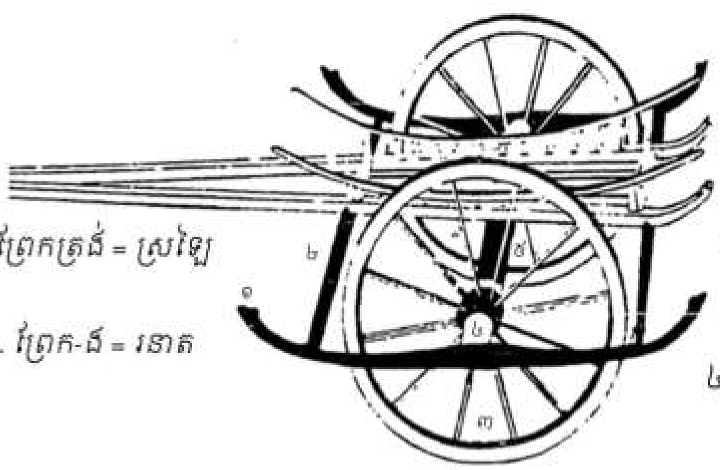

ឯកសារយោង

កែវ ណារុំ. (២០១១). *តន្ត្រីនៅប្រទេសខ្មែរ*. ភ្នំពេញ: គ្រឹះស្ថានបោះពុម្ពនគរវត្ត។

ជួន ណាត. (១៩៦៧). *វចនានុក្រមខ្មែរ*. ភ្នំពេញ: ពុទ្ធសាសនបណ្ឌិត្យ។

ពេជ សល់. (១៩៧០). *អំពីលំនាំសង្ខេបនៃភ្លេងខ្មែរ*. ភ្នំពេញ: ពុទ្ធសាសនបណ្ឌិត្យ។

Sam, Sam-Ang. (1988). *Pin Peat Ensemble: Its History, Music, and Context*. Ph.D. Dissertation, Wesleyan University.

អត្ថបទដោយ៖ បណ្ឌិត សំ សំអាង